新製品

環境に優しい
小型振動試験装置

FP-01K/30

ECO Vibe neo
Green Energy Saving Vibe-system

「電源AC100V仕様モデル」

従来モデルのサイズ維持、加振力向上（最大1.2kN）

エミック株式会社

FP-01K/30

磁力を発生する電力を必要としない、電源AC100V駆動の省エネ永久磁石型振動発生機です。
従来モデルのサイズを維持したまま、最大加振力を0.5 kNから1.2 kNに向上しました。
(弊社製品9514モデルに比べ)

■仕様

型式		FP-01K/30
加振力	サイン	1.2 kN_{0-p}
	ランダム	0.48 kNrms
	ショック	1.5 kN_{0-p}
振動数範囲		～2500 Hz
最大加速度		500 m/s^2
最大速度		1.6 m/s
最大変位		30 mm_{p-p}
最大搭載質量		150 kg
所要電力		1.4 kVA
可動部質量		2.4 kg
許容偏心モーメント		3 Nm
冷却方式		空冷
型式	振動発生機	P01-AB/AS
	電力増幅器	375-D/P01
寸法	可動部取付け	φ120 mm
	振動発生機	384W×391.5H×360D mm
	電力増幅器	480W×189H×450D mm
	ブロワ	365.5W×700H×434D mm
質量	振動発生機	75 kg
	電力増幅器	35 kg
	ブロワ	16 kg

※ 電源仕様は、1φ AC100V 50/60Hz、または3φAC200V 50/60Hzです。
※ 下限振動数は、使用する振動計測器に依存します。

■外観図

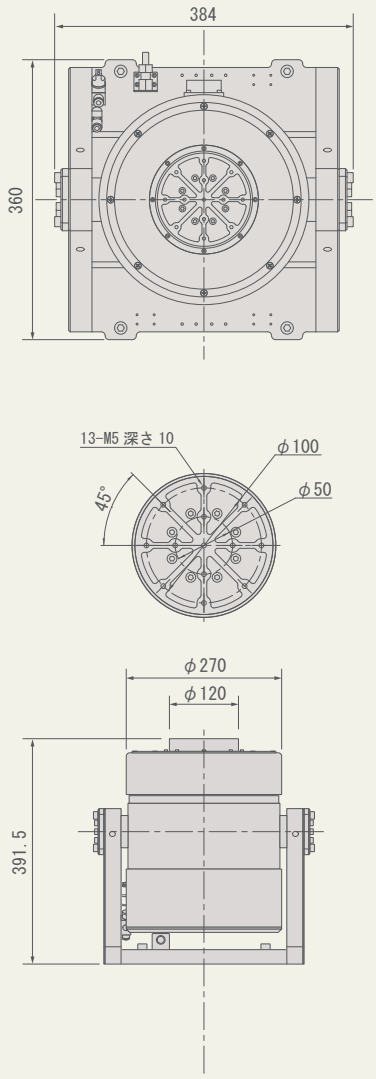

EMIC CORP. エミック株式会社 https://www.emic-net.co.jp/

本　　社 〒141-0031 東京都品川区西五反田2丁目27番3号 A-PLACE五反田3階
TEL.03-3494-1221(代表)　FAX.03-3494-1288
名古屋営業所 〒465-0093 愛知県名古屋市名東区一社2丁目30番地 東名グランドビル6階
TEL.052-753-6308(代表)　FAX.052-753-6328
大阪営業所 〒532-0011 大阪府大阪市淀川区西中島7丁目8番17号 花原第5ビル6階
TEL.06-6886-0451(代表)　FAX.06-6886-0454
三島事業所 〒411-0042 静岡県三島市平成台11番地
(製造・技術) TEL.055-988-8411(代表)　FAX.055-988-2223
サービスセンター 〒411-0042 静岡県三島市平成台11番地
TEL.055-988-8411(代表)　FAX.055-987-1477

ISO 9001:2015、ISO 14001:2015認証取得

お問合わせ先

※製品の改良・改善のため、仕様およびデザイン、その他を予告なく変更する事があります。

2018年9月発行
CL-161-06-J